ALOA

LED



IEC EN 60598

IP66

RoHS

220–240 V 50 Hz

IK	kg	SCx	Hmax
08	8,1 kg	0,05 m²	12 m

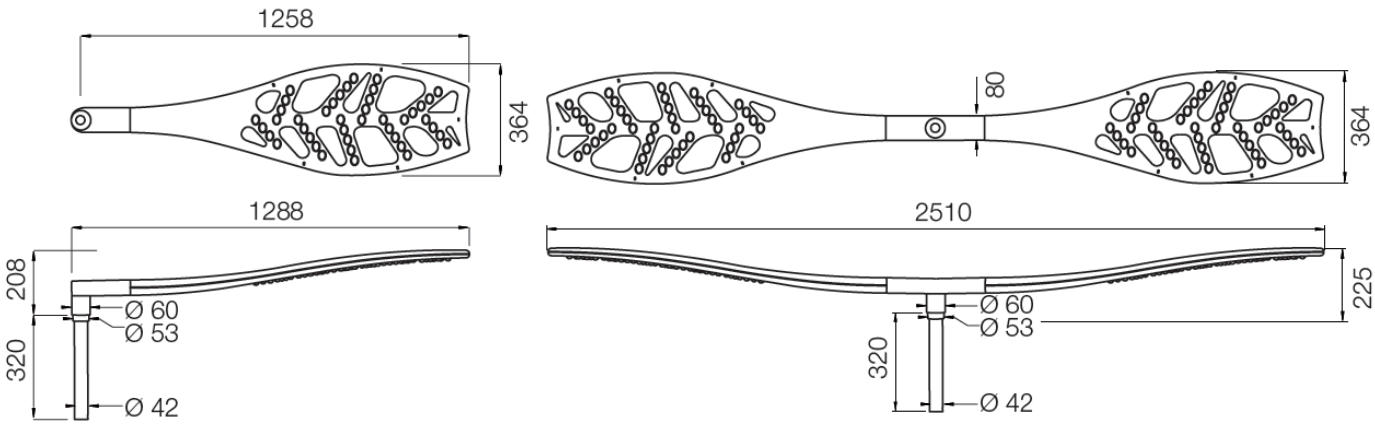

TOP6o

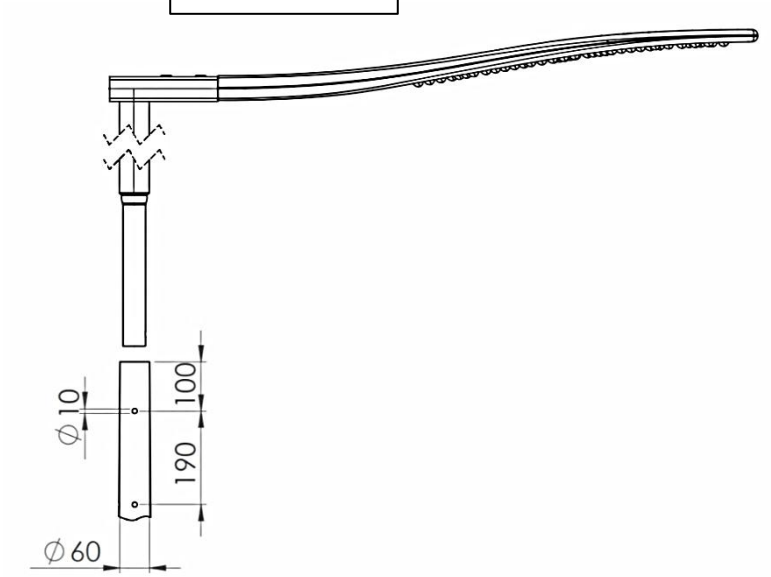

La sorgente luminosa contenuta in questo apparecchio deve essere sostituita esclusivamente dal produttore, da un suo centro di assistenza autorizzato o da una persona in possesso di qualifiche equivalenti.

0534_5100_E_ ECLATEC S.A.S. 41, rue Lafayette - CS 20069 - Maxéville - 54528 LAXOU CEDEX - Francia - Tel. • + 33 (0)3 83 39 38 00 - Sito web • www.eclatec.com

230 V

1

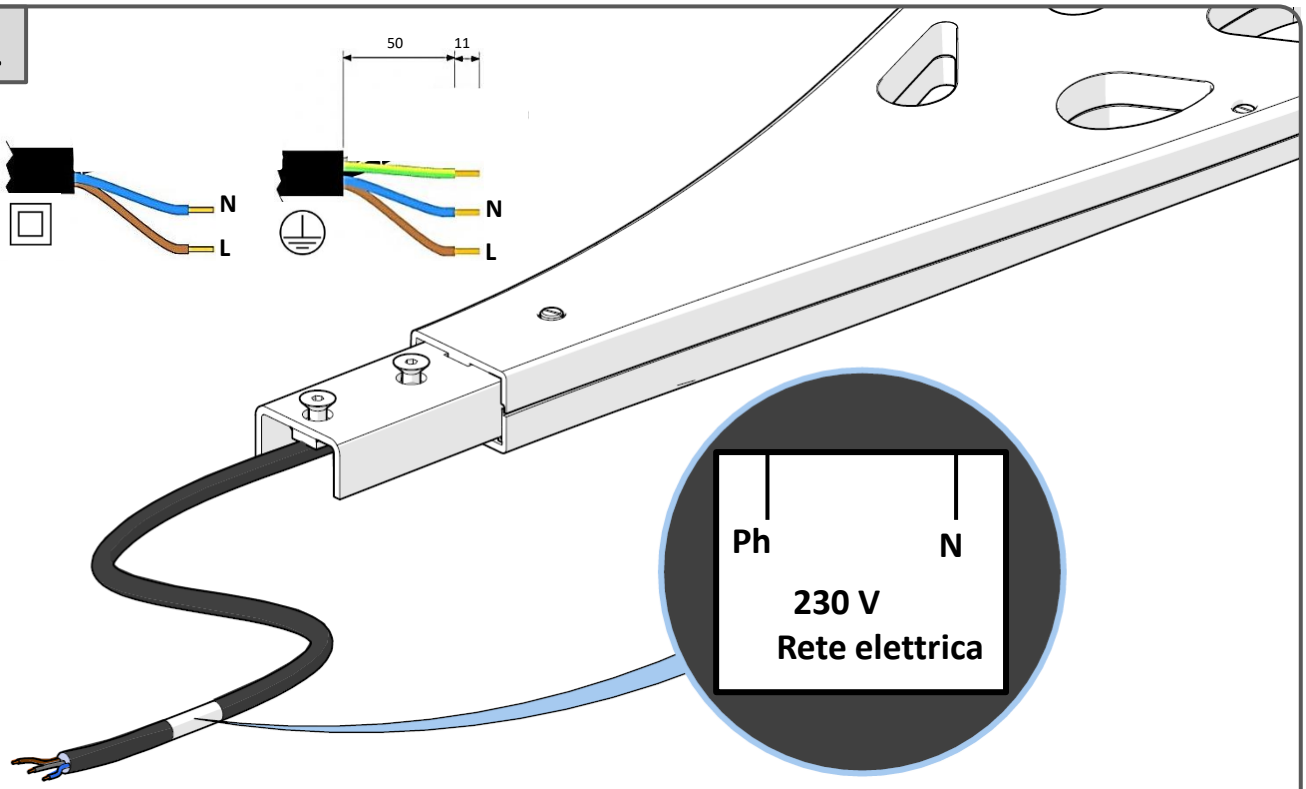

2

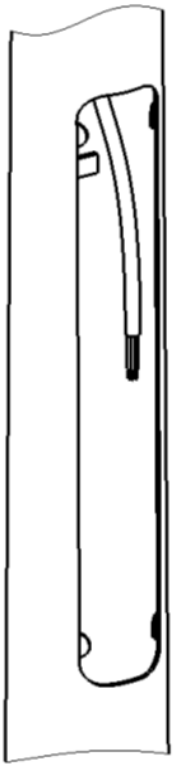

La sorgente luminosa contenuta in questo apparecchio deve essere sostituita esclusivamente dal produttore o dal suo addetto alla manutenzione, oppure da una persona in possesso di qualifiche equivalenti.

0534_5100_E_ ECLATEC S.A.S. 41, rue Lafayette - CS 20069 - Maxéville - 54528 LAXOU CEDEX - Francia - Tel. • + 33 (0)3 83 39 38 00 - Sito web • www.eclatec.com

24 V

1

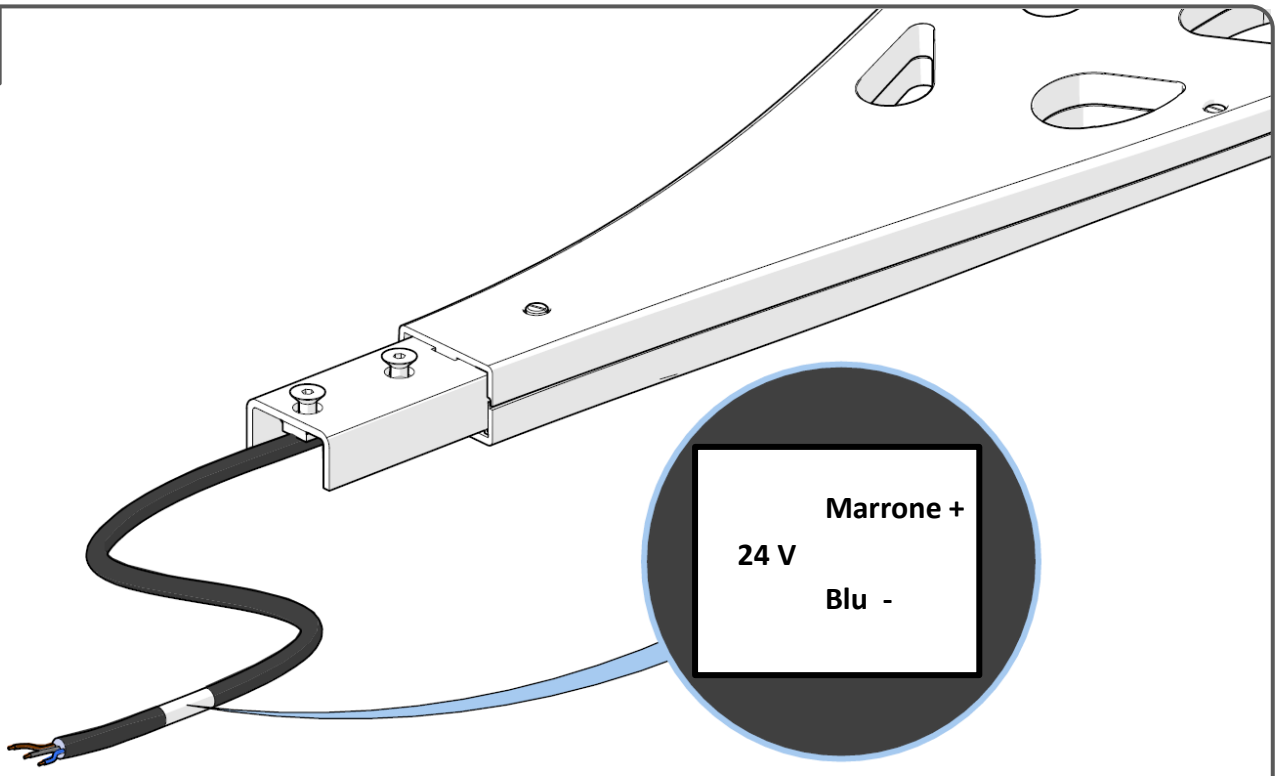

2

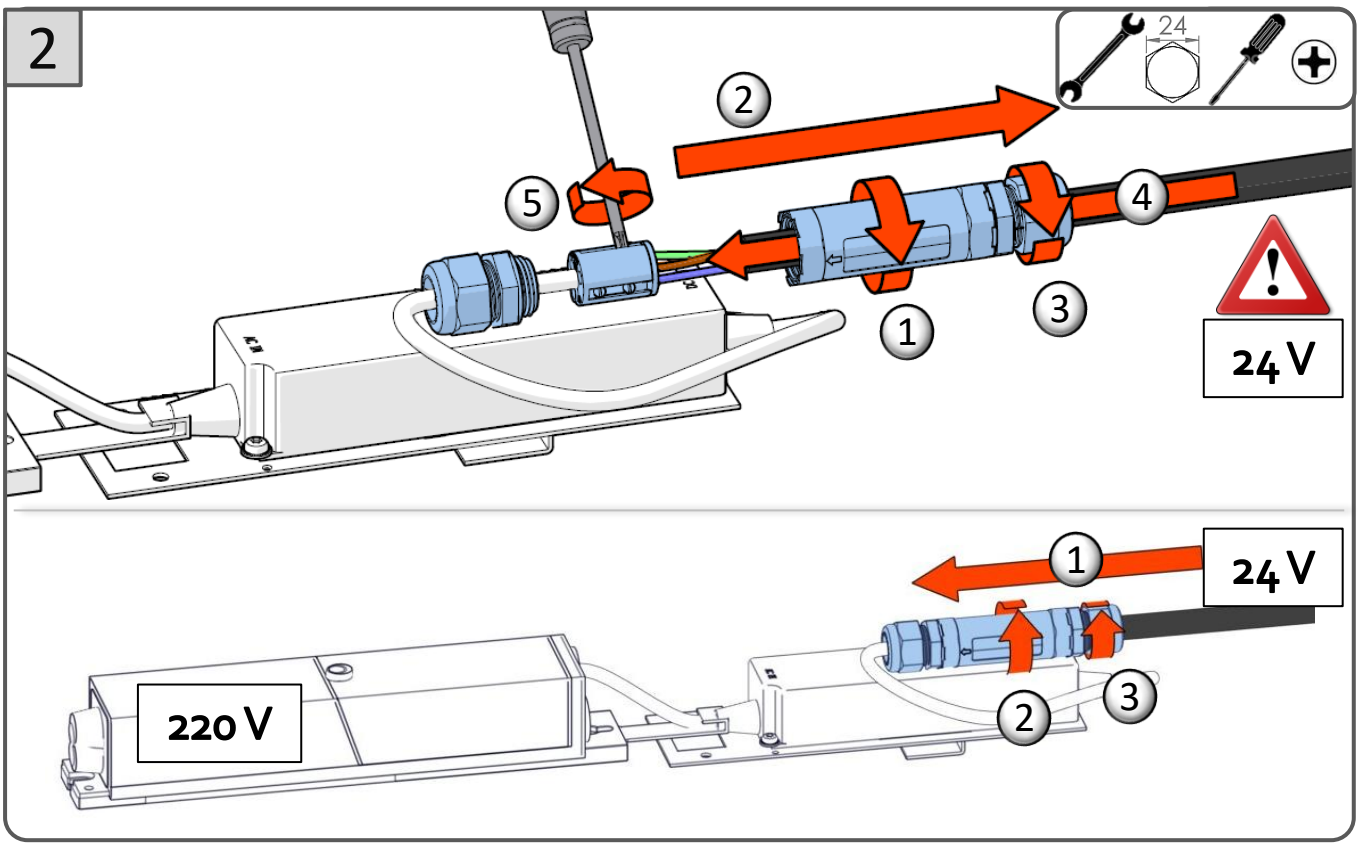

La sorgente luminosa contenuta in questo apparecchio deve essere sostituita esclusivamente dal produttore o dal suo addetto alla manutenzione, oppure da una persona in possesso di qualifiche equivalenti.

0534_5100_E_ ECLATEC S.A.S. 41, rue Lafayette - CS 20069 - Maxéville - 54528 LAXOU CEDEX - Francia - Tel. • + 33 (0)3 83 39 38 00 - Sito web • www.eclatec.com

CC / CA2

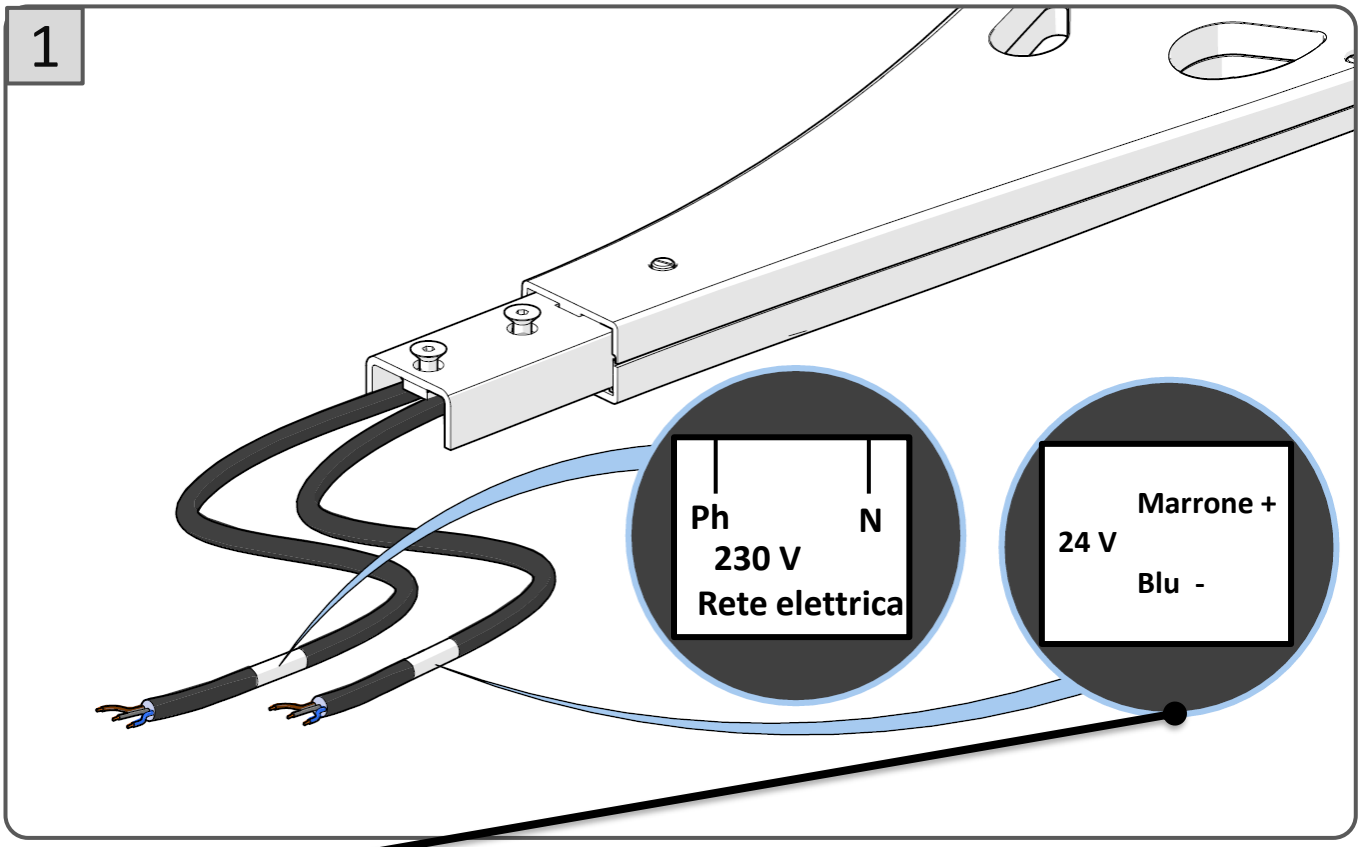

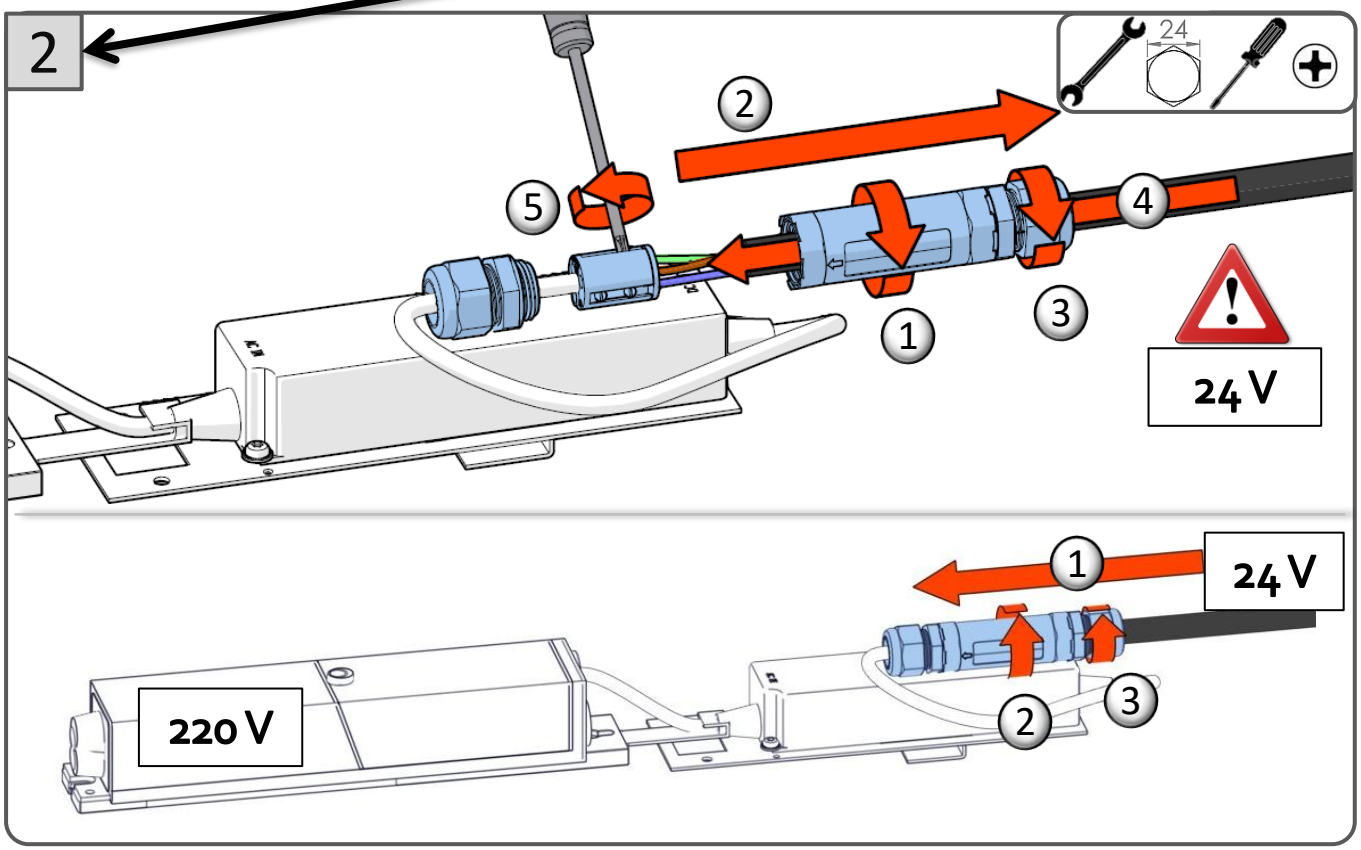

La sorgente luminosa contenuta in questo apparecchio deve essere sostituita esclusivamente dal produttore o dal suo addetto alla manutenzione, oppure da una persona in possesso di qualifiche equivalenti.

0534_5100_E_ ECLATEC S.A.S. 41, rue Lafayette - CS 20069 - Maxéville - 54528 LAXOU CEDEX - Francia - Tel. • + 33 (0)3 83 39 38 00 - Sito web • www.eclatec.com

CITYBOX

1

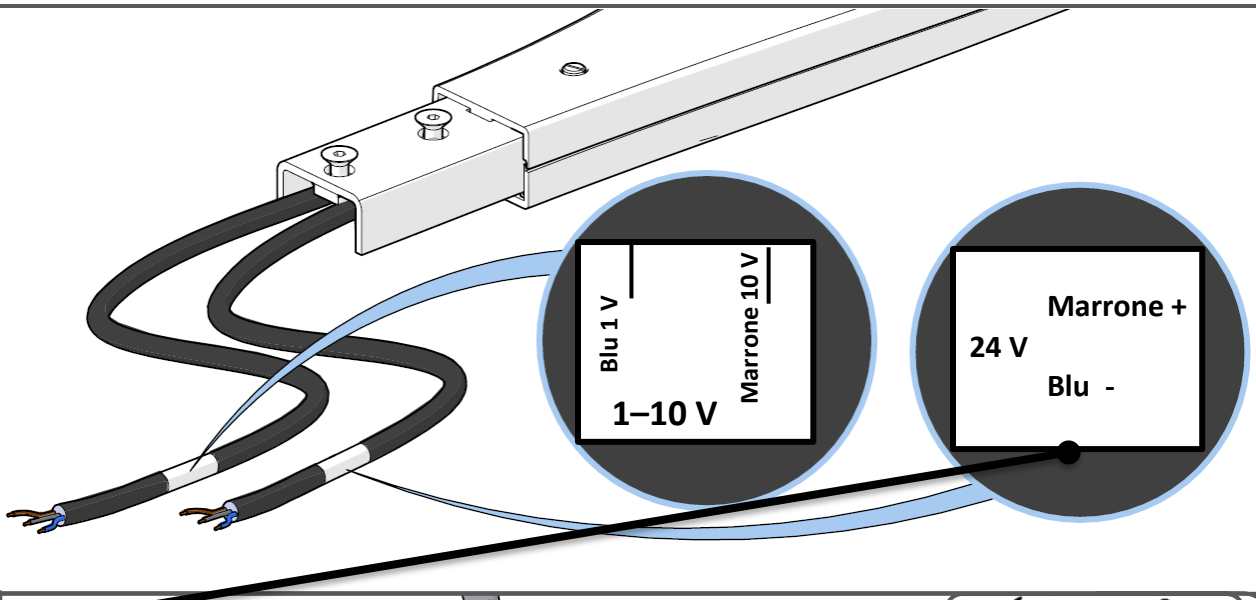

2

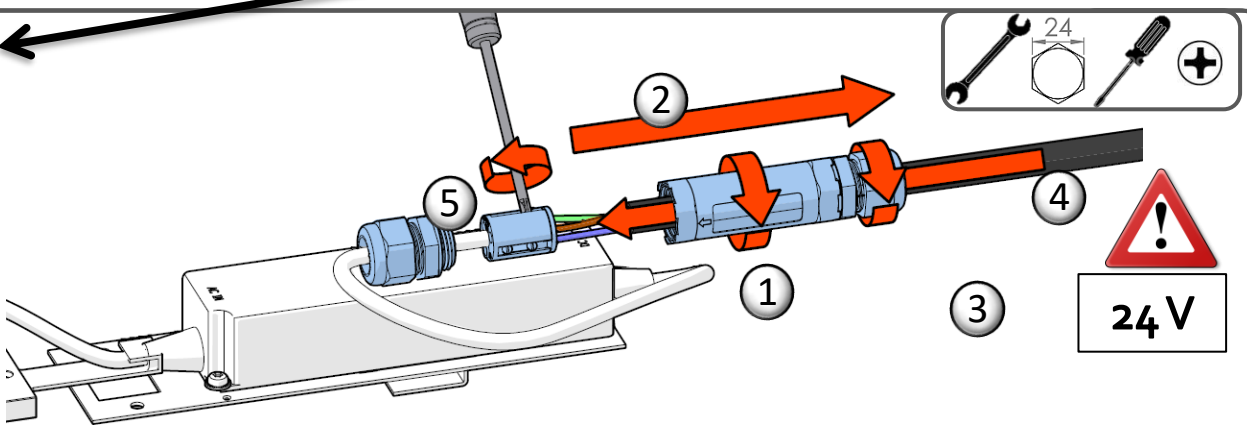

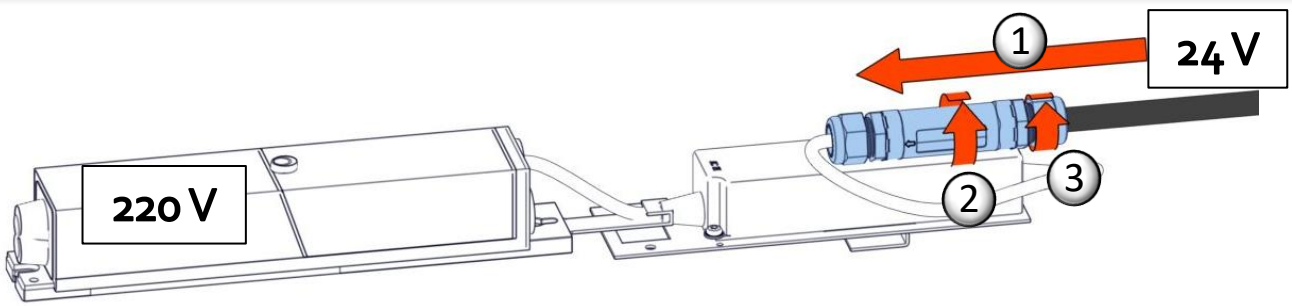



CityBox

La sorgente luminosa contenuta in questo apparecchio deve essere sostituita esclusivamente dal produttore o dal suo addetto alla manutenzione, oppure da una persona in possesso di qualifiche equivalenti.

0534_5100_E_ ECLATEC S.A.S. 41, rue Lafayette - CS 20069 - Maxéville - 54528 LAXOU CEDEX - Francia - Tel. • + 33 (0)3 83 39 38 00 - Sito web • www.eclatec.com

TOP 6o

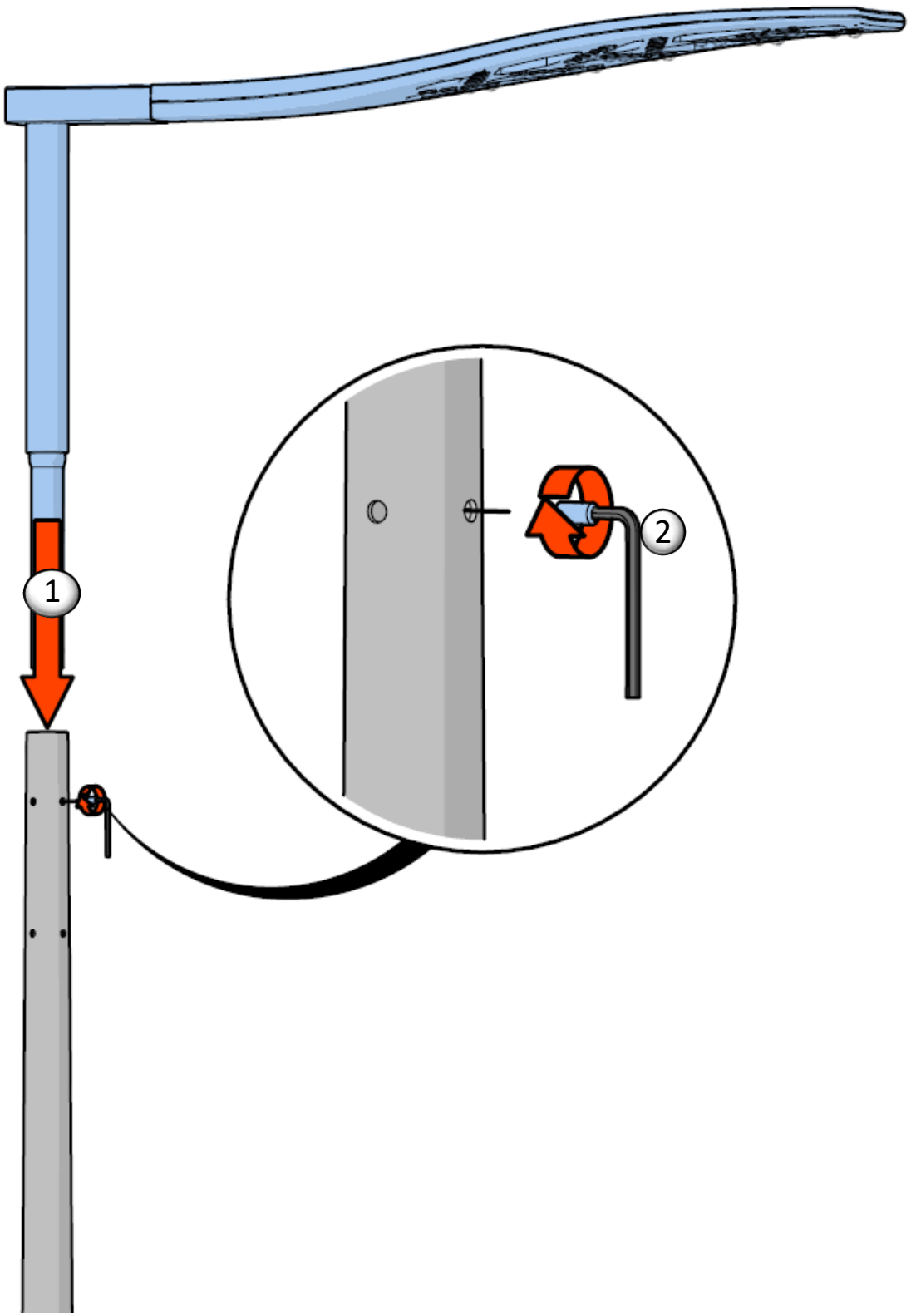

La sorgente luminosa contenuta in questo apparecchio deve essere sostituita esclusivamente dal produttore, dal suo addetto alla manutenzione o da una persona in possesso di qualifiche equivalenti.

0534_5100_E_ ECLATEC S.A.S. 41, rue Lafayette - CS 20069 - Maxéville - 54528 LAXOU CEDEX - Francia - Tel. • + 33 (0)3 83 39 38 00 - Sito web • www.eclatec.com